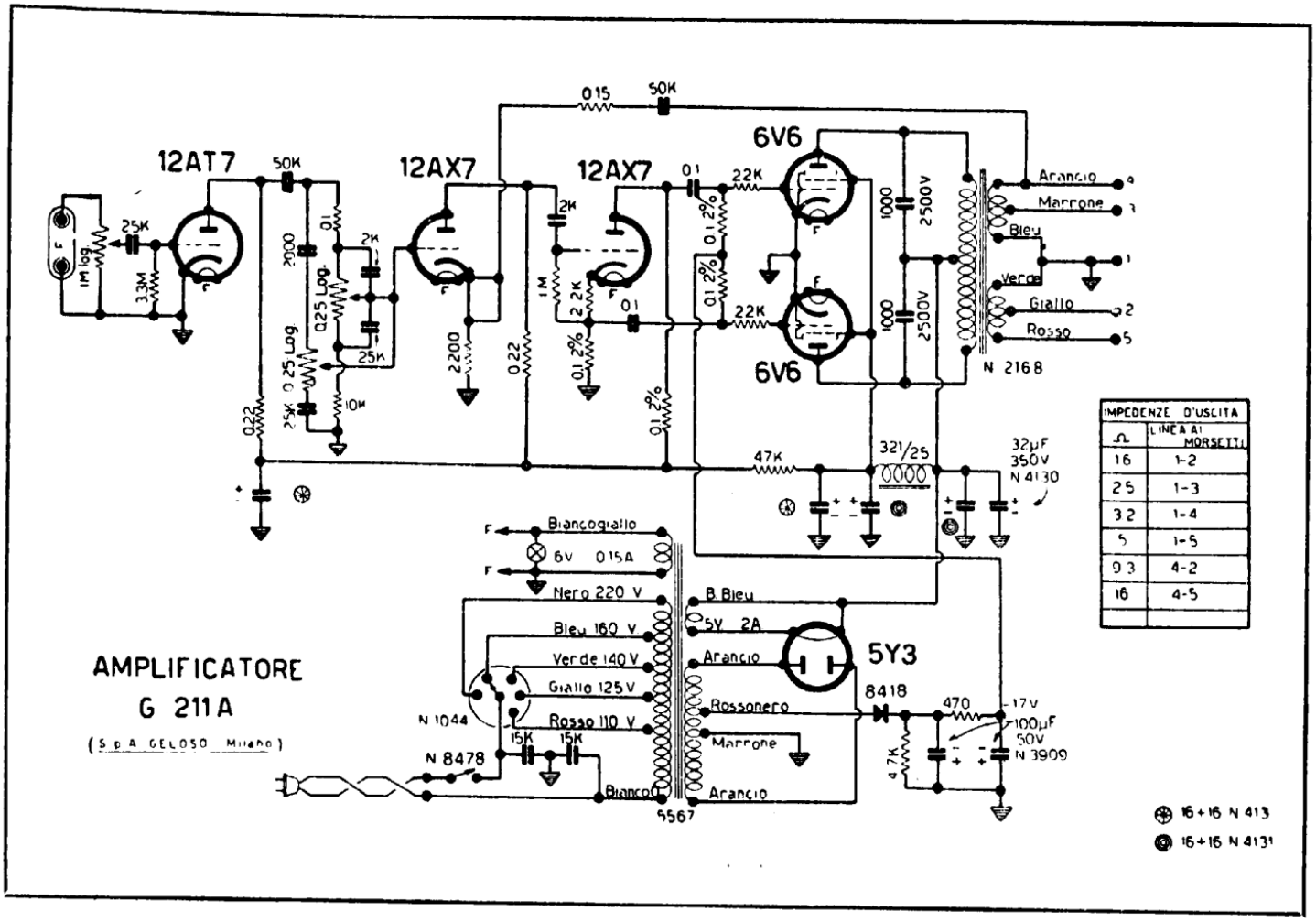

Potenza nominale	8 watt (distorsione 5 %); + 31,2 dB
Potenza massima	13 watt; + 33,4 dB
Sensibilità fono	120 mV; — 56,2 dB (1 MΩ)
Guadagno fono	+ 87,4 dB (1 MΩ)
Tensione rumore	ronzio e fruscio 60 dB sotto l'uscita massima
Risposta	lineare da 50 a 15.000 Hz (± 1 dB)
Circuito d'entrata	per pick-up
Impedenze d'uscita	1,6 - 2,5 - 3,2 - 5 - 9,3 - 16 Ohm
Controlli	volume - controllo note alte - controllo note basse
Controllo note basse	a 50 Hz: da + 10 dB a — 12 dB
Controllo note alte	a 5.000 Hz: da + 12 dB a — 12 dB
Valvole	12AT7 - 12AX7 - 6V6 - 6V6 - 5Y3
Tensioni di rete	110 - 125 - 140 - 160 - 220 Volt (42 ÷ 60 Hz)
Potenza assorbita	65 VA
Fusibile	1 A
Dimensioni	mm. 328 x 178 x 194
Peso	kg. 6 con valvole